PROVEDENÍ I ODSTÍNY BAREV EXTERIÉROVÝCH VÝPLNÍ BUDOU PŘED VÝROBOU KONZULTOVÁNY S ODBOREM PAMÁTKOVÉ PÉČE A ZÁSTUPCI NPÚ V KROMĚŘÍŽ. (PŘEDLOŽENY VZORKY)

U EXTERIÉROVÝCH OKEN JE POŽADOVÁN CELKOVÝ SOUČINITEL PROSTUPU TEPLA (RÁM+SKLO) U=0,72W/m2K.
U EXTERIÉROVÝCH DVEŘÍ JE POŽADOVÁN CELKOVÝ SOUČINITEL PROSTUPU TEPLA U=1,2W/m2K.
VIZ. TEPELNĚ TECHNICKÝ VÝPOČET STAVBY
U všech oken bude zajištěno jejich bezpečné otevření i zavření z podlahy.

kreslil	projektant	odp. projektant	hl. inž. projektu	PROJEKTY STAVEB **Czech Republic s.r.o.** Přemysla Otakara II 2476 688 01 UHERSKÝ BROD dusan.sispera@gmail.com
ING. ŠIŠPERA	ING. ŠIŠPERA	ING. ŠEVČÍK	ING. ŠIŠPERA	
obec	HOLEŠOV	kraj	ZLÍNSKÝ	

investor **Město Holešov, Masarykova č.p.628, 769 01 Holešov**

D.1 Dokumentace stavebního objektu **D.1.1 SOP 01 Objekt č.p. 188** **D.1.1.1 Architektonicko-stavební řešení**	Formát měřítko stupeň datum	A 4 / 11 x A4 – PDPS 09/2024
obsah VÝPIS VÝPLNÍ OTVORŮ	výkres číslo 021	kopie číslo

VÝPIS EXTERIÉROVÝCH VÝPLNÍ OTVORŮ

OZN.	SCHEMATICKÉ ZOBRAZENÍ POPIS	ROZMĚR mm	POČET KUSŮ 1.NP	2.NP	STŘECHA	POZNÁMKA
1	2	3	4			5
1 VO	POHLED Z EXTERIÉRU 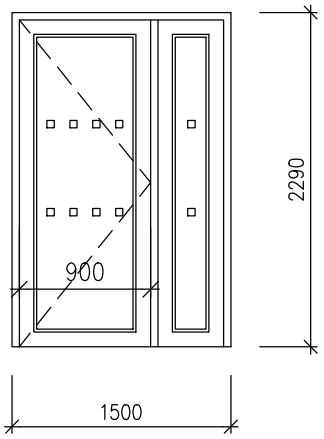 HLINÍKOVÉ DVEŘE DO EXTERIÉRU PROSKLENÉ JEDNOKŘÍDLOVÉ KLASICKY OTVÍRAVÉ LEVÉ O SVĚTLOSTI min. 900 mm + ZBÝVAJÍCÍ ČÁST PEVNĚ ZASKLENÁ ČÁST ZASKLENÍ IZOLAČNÍM ČIRÝM TROJSKLEM (SKLO BEZPEČNOSTNÍ – NA VNITŘNÍ STRANĚ POUŽÍT TABULI Z BEZPEČNOSTNÍHO VRSTVENÉHO SKLA ZÁBRANA PORANĚNÍ OSOB V PŘÍPADĚ NÁHODNÉHO ROZBITÍ TABULE) SKLO OZNAČENO PRUHEM ZE ZNAČEK JASNĚ VIDITELNÝCH OPROTI POZADÍ ZE ZNAČEK JASNĚ VIDITELNÝCH OPROTI POZADÍ V SOULADU S PLATNOU LEGISLATIVOU KOVÁNÍ : PANIKOVÉ – KLIKA / KLIKA ZÁMEK BEZPEČNOSTNÍ S VLOŽKOU PŘESNÝ TYP UPŘESNĚN INVESTOREM VČ. ZÁRUBNĚ	DO OTVORU 1500x2290	1	–	–	BAREVNÝ ODSTÍN TMAVÁ BRONZOVÁ
2 VO	POHLED Z EXTERIÉRU 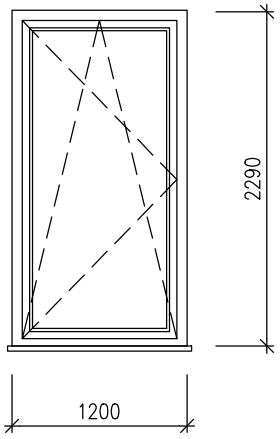 HLINÍKOVÉ OKNO JEDNOKŘÍDLOVÉ OTVÍRAVÉ + SKLÁPĚCÍ ZASKLENÍ IZOLAČNÍM ČIRÝM TROJSKLEM (SKLO BEZPEČNOSTNÍ – NA VNITŘNÍ STRANĚ POUŽÍT TABULI Z BEZPEČNOSTNÍHO VRSTVENÉHO SKLA ZÁBRANA PORANĚNÍ OSOB V PŘÍPADĚ NÁHODNÉHO ROZBITÍ TABULE) VČ. VENKOVNÍHO OPLECHOVÁNÍ DO M.Č. 1.07 BUDE OSAZENA SÍŤ PROTI HMYZU.	DO OTVORU 1200x2290	3	–	–	BAREVNÝ ODSTÍN TMAVÁ BRONZOVÁ

VÝPIS EXTERIÉROVÝCH VÝPLNÍ OTVORŮ

OZN.	SCHEMATICKÉ ZOBRAZENÍ POPIS	ROZMĚR mm	POČET KUSŮ			POZNÁMKA
			1.NP	2.NP	STŘECHA	
1	2	3	4			5
3 VO	POHLED Z EXTERIÉRU 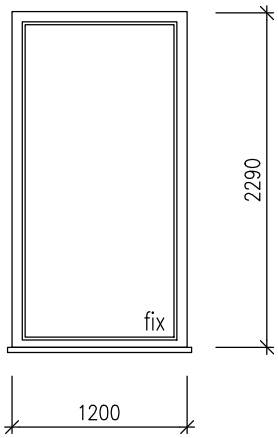 HLINÍKOVÉ OKNO JEDNOKŘÍDLOVÉ PEVNĚ ZASKLENÉ ZASKLENÍ IZOLAČNÍM ČIRÝM TROJSKLEM (SKLO BEZPEČNOSTNÍ – NA VNITŘNÍ STRANĚ POUŽÍT TABULI Z BEZPEČNOSTNÍHO VRSTVENÉHO SKLA ZÁBRANA PORANĚNÍ OSOB V PŘÍPADĚ NÁHODNÉHO ROZBITÍ TABULE) VČ. VENKOVNÍHO OPLECHOVÁNÍ	DO OTVORU 1200x2290	1	–	–	BAREVNÝ ODSTÍN TMAVÁ BRONZOVÁ
4 VO	POHLED Z EXTERIÉRU 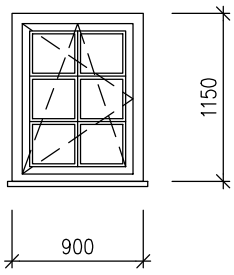 DŘEVĚNÉ OKNO (DVEŘNÍ KŘÍDLO I RÁM DUB) JEDNOKŘÍDLOVÉ OTVÍRAVÉ + SKLÁPĚCÍ ZASKLENÍ IZOLAČNÍM ČIRÝM TROJSKLEM (SKLO BEZPEČNOSTNÍ – NA VNITŘNÍ STRANĚ POUŽÍT TABULI Z BEZPEČNOSTNÍHO VRSTVENÉHO SKLA ZÁBRANA PORANĚNÍ OSOB V PŘÍPADĚ NÁHODNÉHO ROZBITÍ TABULE) POVRCHOVÁ ÚPRAVA – NÁTĚR OLEJEM VČ. VNITŘNÍHO PARAPETU A VENKOVNÍHO OPLECHOVÁNÍ	DO OTVORU 900x1150	5	–	–	BAREVNÝ ODSTÍN DUB

VÝPIS EXTERIÉROVÝCH VÝPLNÍ OTVORŮ

OZN.	SCHEMATICKÉ ZOBRAZENÍ POPIS	ROZMĚR mm	POČET KUSŮ			POZNÁMKA
			1.NP	2.NP	STŘECHA	
1	2	3	4			5
5 VO	POHLED Z EXTERIÉRU 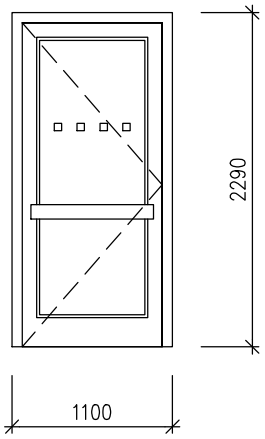 HLINÍKOVÉ DVEŘE DO EXTERIÉRU PROSKLENÉ JEDNOKŘÍDLOVÉ KLASICKY OTVÍRAVÉ LEVÉ ZASKLENÍ IZOLAČNÍM ČIRÝM TROJSKLEM (SKLO BEZPEČNOSTNÍ – NA VNITŘNÍ STRANĚ POUŽÍT TABULI Z BEZPEČNOSTNÍHO VRSTVENÉHO SKLA ZÁBRANA PORANĚNÍ OSOB V PŘÍPADĚ NÁHODNÉHO ROZBITÍ TABULE) SKLO OZNAČENO PRUHEM ZE ZNAČEK JASNĚ VIDITELNÝCH OPROTI POZADÍ ZE ZNAČEK JASNĚ VIDITELNÝCH OPROTI POZADÍ V SOULADU S PLATNOU LEGISLATIVOU KOVÁNÍ : PANIKOVÉ – KLIKA / KLIKA MADLO Z OBOU STRAN ZÁMEK BEZPEČNOSTNÍ S VLOŽKOU PŘESNÝ TYP UPŘESNĚN INVESTOREM VČ. ZÁRUBNĚ	DO OTVORU 1100x2290	1	–	–	BAREVNÝ ODSTÍN TMAVÁ BRONZOVÁ
6 VO	POHLED Z EXTERIÉRU 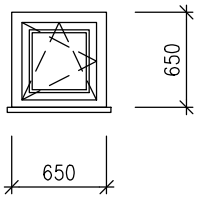 HLINÍKOVÉ OKNO JEDNOKŘÍDLOVÉ OTVÍRAVÉ + SKLÁPĚCÍ ZASKLENÉ IZOLAČNÍM TROJSKLEM MATNÝM – SATINATO (BEZPEČNOSTNÍ – NA VNITŘNÍ STRANĚ POUŽÍT TABULI Z BEZPEČNOSTNÍHO VRSTVENÉHO SKLA ZÁBRANA PORANĚNÍ OSOB V PŘÍPADĚ NÁHODNÉHO ROZBITÍ TABULE) VČ. VNITŘNÍHO PARAPETU A VENKOVNÍHO OPLECHOVÁNÍ	DO OTVORU 650x650	5	–	–	BAREVNÝ ODSTÍN TMAVÁ BRONZOVÁ

VÝPIS EXTERIÉROVÝCH VÝPLNÍ OTVORŮ

OZN.	SCHEMATICKÉ ZOBRAZENÍ POPIS	ROZMĚR mm	POČET KUSŮ			POZNÁMKA
			1.NP	2.NP	STŘECHA	
1	2	3	4			5
7 VO	ROZVINUTÝ POHLED Z EXTERIÉRU		1	–	–	BAREVNÝ ODSTÍN TMAVÁ BRONZOVÁ

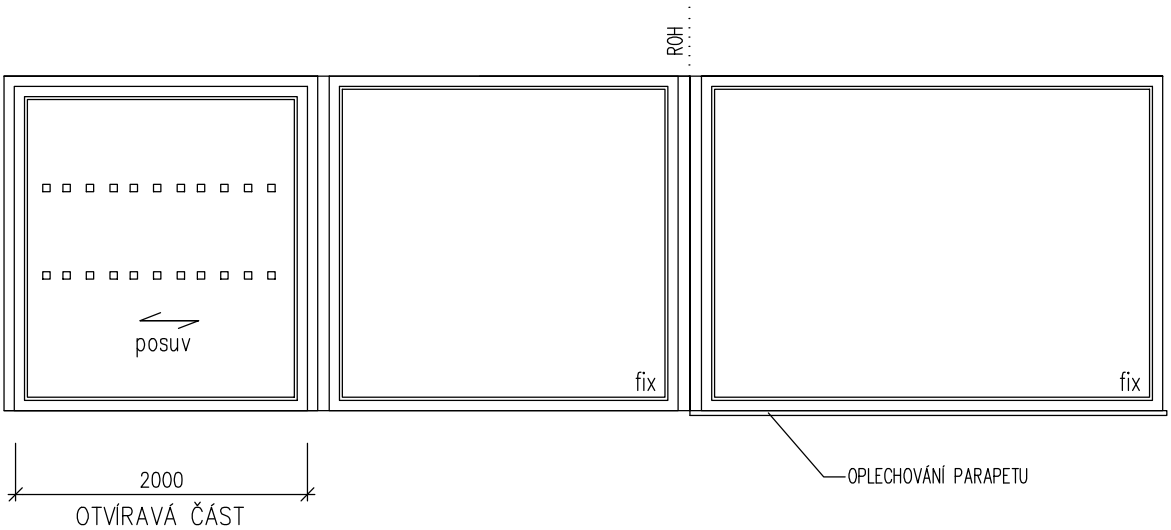

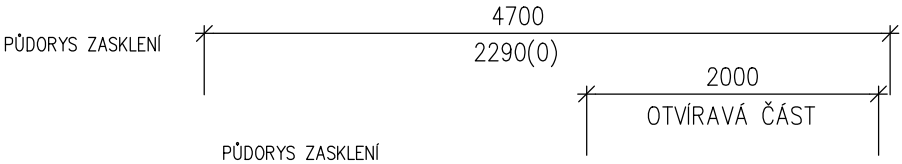

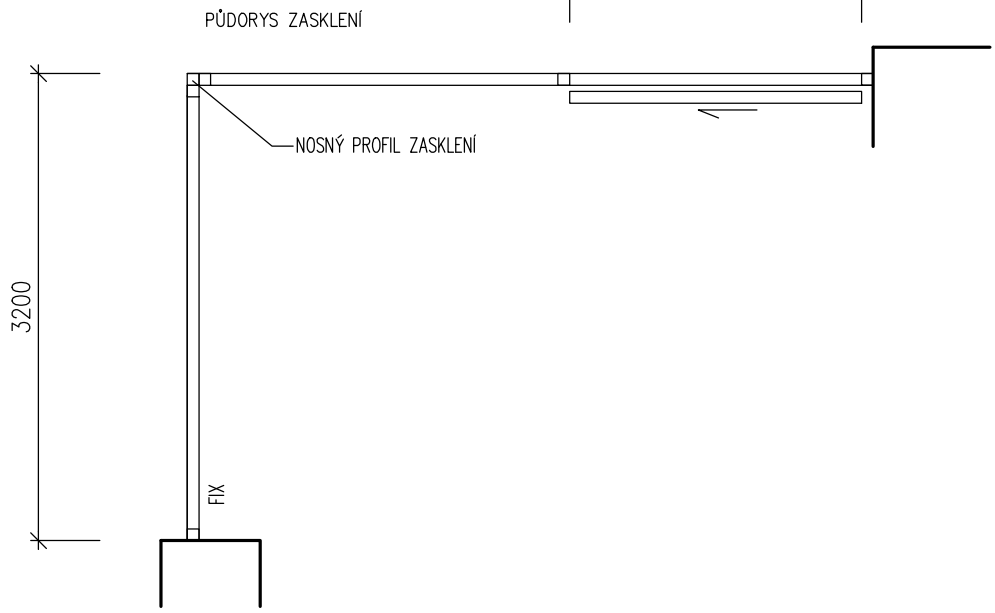

VENKOVNÍ HLINÍKOVÁ PROSKLENÁ STĚNA CELKOVÉ DÉLKY 7,9 m
S POSUVNÝMI DVEŘMI O SVĚTLOSTI 2000 mm
ZASKLENÉ IZOLAČNÍM ČIRÝM TROJSKLEM (SKLO BEZPEČNOSTNÍ –
NA VNITŘNÍ STRANĚ POUŽÍT TABULI Z BEZPEČNOSTNÍHO VRSTVENÉHO SKLA
ZÁBRANA PORANĚNÍ OSOB V PŘÍPADĚ NÁHODNÉHO ROZBITÍ TABULE)
VČ. VENKOVNÍHO OPLECHOVÁNÍ NA ZÁPADNÍ FASÁDĚ V DÉLCE cca 3,2 m
+ SKLO OPATŘENO SAMOLEPKAMI PROTI NÁRAZU PTÁKŮ
+ OZNAČENO PRUHEM ZE ZNAČEK JASNĚ VIDITELNÝCH OPROTI POZADÍ

VÝPIS EXTERIÉROVÝCH VÝPLNÍ OTVORŮ

OZN.	SCHEMATICKÉ ZOBRAZENÍ POPIS	ROZMĚR mm	POČET KUSŮ 1.NP	 2.NP	 STŘECHA	POZNÁMKA
1	2	3	4			5
8 VO	POHLED Z EXTERIÉRU 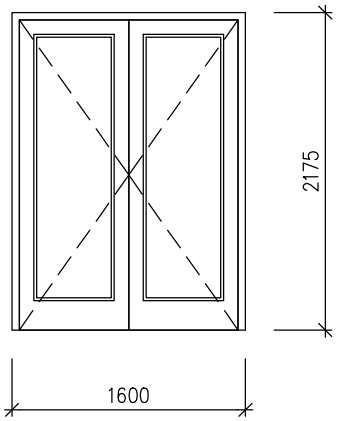 HLINÍKOVÉ DVEŘE DO EXTERIÉRU PROSKLENÉ DVOUKŘÍDLOVÉ DĚLENÉ SYMETRICKY KLASICKY OTVÍRAVÉ – PRVNÍ OTVÍRAVÉ KŘÍDLO LEVÉ PROVEDENÍ BEZ NÁROKU NA SOUČINITEL PROSTUPU TEPLA ZASKLENÍ SKLO MATNÉ – SATINATO (BEZPEČNOSTNÍ – NA VNITŘNÍ STRANĚ POUŽÍT TABULI Z BEZPEČNOSTNÍHO VRSTVENÉHO SKLA ZÁBRANA PORANĚNÍ OSOB V PŘÍPADĚ NÁHODNÉHO ROZBITÍ TABULE) KOVÁNÍ : KLIKA / KLIKA ZÁMEK BEZPEČNOSTNÍ S VLOŽKOU PŘESNÝ TYP UPŘESNĚN INVESTOREM VČ. ZÁRUBNĚ	DO OTVORU 1600x2175	1	–	–	BAREVNÝ ODSTÍN TMAVÁ BRONZOVÁ
9 VO	POHLED Z EXTERIÉRU 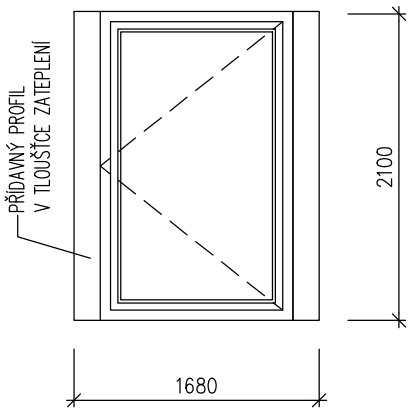 HLINÍKOVÉ DVEŘE JEDNOKŘÍDLOVÉ S PŘÍDAVNÝMI PROFILY V MÍSTĚ ZATEPLENÍ NA OBOU STRANÁCH, KLASICKY OTVÍRAVÉ LEVÉ ZASKLENÍ IZOLAČNÍM ČIRÝM TROJSKLEM (SKLO BEZPEČNOSTNÍ – NA VNITŘNÍ STRANĚ POUŽÍT TABULI Z BEZPEČNOSTNÍHO VRSTVENÉHO SKLA ZÁBRANA PORANĚNÍ OSOB V PŘÍPADĚ NÁHODNÉHO ROZBITÍ TABULE) + SKLO OPATŘENO SAMOLEPKAMI PROTI NÁRAZU PTÁKŮ KOVÁNÍ : PANIKOVÉ – KLIKA / KOULE (EXTERIÉR) ZÁMEK BEZPEČNOSTNÍ S VLOŽKOU PŘESNÝ TYP UPŘESNĚN INVESTOREM	DO OTVORU 1680x2100	–	1	–	BAREVNÝ ODSTÍN TMAVÁ BRONZOVÁ

VÝPIS EXTERIÉROVÝCH VÝPLNÍ OTVORŮ

OZN.	SCHEMATICKÉ ZOBRAZENÍ POPIS	ROZMĚR mm	POČET KUSŮ 1.NP	2.NP	STŘECHA	POZNÁMKA
1	2	3	4			5
10 VO	POHLED Z EXTERIÉRU 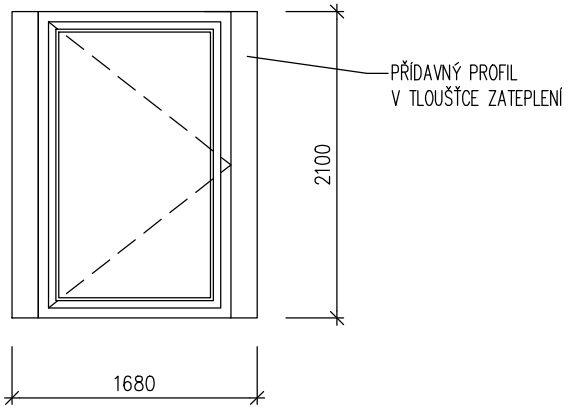 HLINÍKOVÉ FRANCOUZSKÉ OKNO JEDNOKŘÍDLOVÉ S PŘÍDAVNÝMI PROFILY V MÍSTĚ ZATEPLENÍ PO OBOU STRANÁCH, KLASICKY OTVÍRAVÉ PRAVÉ ZASKLENÍ IZOLAČNÍM ČIRÝM TROJSKLEM (SKLO BEZPEČNOSTNÍ – NA VNITŘNÍ STRANĚ POUŽÍT TABULI Z BEZPEČNOSTNÍHO VRSTVENÉHO SKLA ZÁBRANA PORANĚNÍ OSOB V PŘÍPADĚ NÁHODNÉHO ROZBITÍ TABULE) KOVÁNÍ : BALKONOVÁ KLIKA	DO OTVORU 1680x2100	–	1	–	BAREVNÝ ODSTÍN TMAVÁ BRONZOVÁ
11 VO	POHLED Z EXTERIÉRU 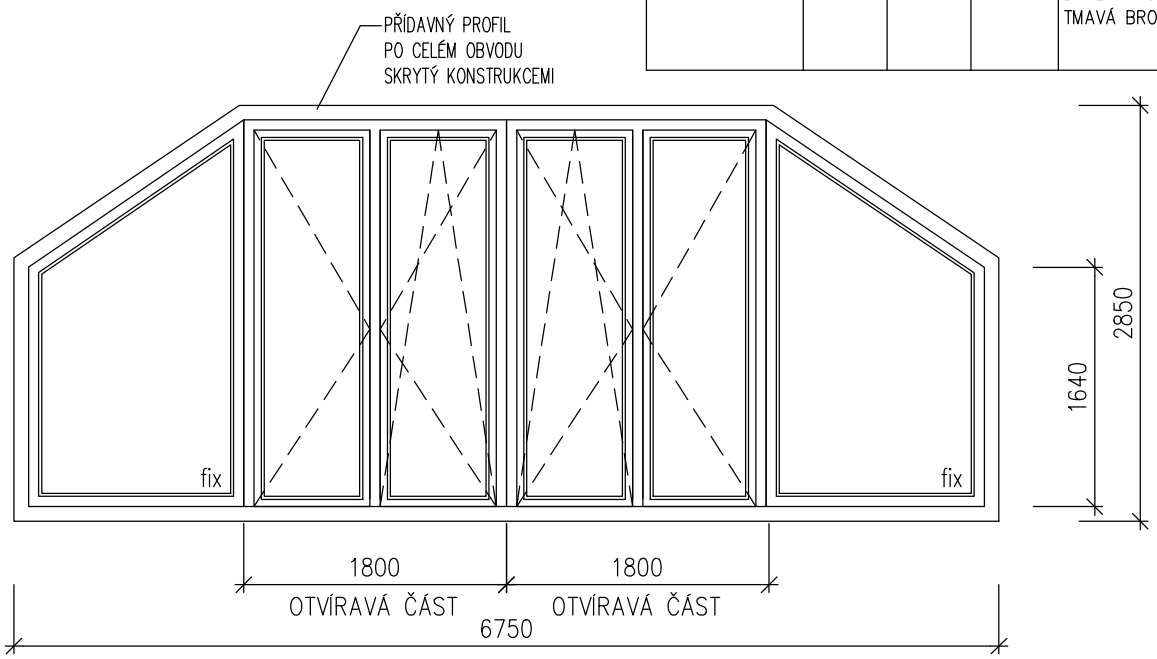 VENKOVNÍ HLINÍKOVÁ PROSKLENÁ STĚNA DÉLKY 6,75 m NA VÝŠKU 2,85 m S BOČNÍM ZKOSENÍM SE DVĚMA KUSY KLASICKY OTVÍRAVÝCH DVOUKŘÍDLOVÝCH DVEŘÍ ŠÍŘE 1800 mm – KŘÍDLA DVEŘÍ SYMETRICKÁ PRVNÍ OTVÍRAVÉ KŘÍDLO PRAVÉ S MOŽNOSTÍ OTEVŘENÍ NA VENTILACI ZASKLENÁ IZOLAČNÍM ČIRÝM TROJSKLEM (SKLO BEZPEČNOSTNÍ – NA VNITŘNÍ STRANĚ POUŽÍT TABULI Z BEZPEČNOSTNÍHO VRSTVENÉHO SKLA ZÁBRANA PORANĚNÍ OSOB V PŘÍPADĚ NÁHODNÉHO ROZBITÍ TABULE)		–	1	–	BAREVNÝ ODSTÍN TMAVÁ BRONZOVÁ

VÝPIS INTERIÉROVÝCH VÝPLNÍ OTVORŮ

OZN.	SCHEMATICKÉ ZOBRAZENÍ POPIS	ROZMĚR mm	POČET KUSŮ 1.NP	2.NP	STŘECHA	POZNÁMKA
1	2	3	4			5
51 VO	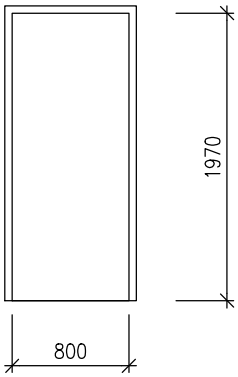 VNITŘNÍ DVEŘE KLASICKÉ OTOČNÉ LEVÉ, PLNÉ KOVÁNÍ : ŠTÍTEK, KLIKA/KLIKA (BROUŠENÝ NEREZ) VČ. OBLOŽKOVÉ ZÁRUBNĚ DO ZDĚNÉ STĚNY ŠÍŘE 300 mm	800x1970	1	–	–	BAREVNÝ ODSTÍN ZÁRUBEŇ : BÍLÁ KŘÍDLO : BÍLÁ
52 VO	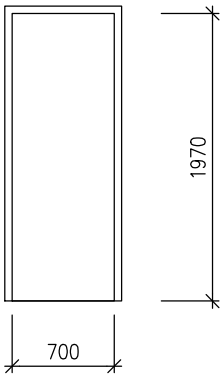 VNITŘNÍ DVEŘE KLASICKÉ OTOČNÉ PRAVÉ, PLNÉ KOVÁNÍ : ŠTÍTEK, KLIKA/KLIKA (BROUŠENÝ NEREZ), ZÁMEK VČ. OBLOŽKOVÉ ZÁRUBNĚ DO ZDĚNÉ STĚNY ŠÍŘE 300 mm A HLINÍKOVÉ PŘECHODOVÉ LIŠTY OBLÉ URČENÉ PRO PŘECHODY PODLAH	700x1970	1	–	–	
53P VO 53L VO	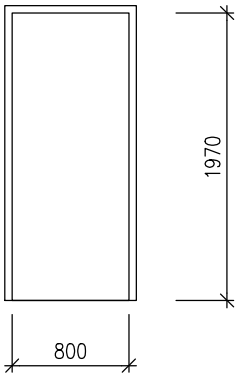 VNITŘNÍ DVEŘE KLASICKÉ OTOČNÉ PRAVÉ/LEVÉ, PLNÉ KOVÁNÍ : ŠTÍTEK, KLIKA/KLIKA (BROUŠENÝ NEREZ), ZÁMEK VČ. OBLOŽKOVÉ ZÁRUBNĚ DO ZDĚNÉ STĚNY ŠÍŘE 300 mm A HLINÍKOVÉ PŘECHODOVÉ LIŠTY OBLÉ URČENÉ PRO PŘECHODY PODLAH	800x1970	1 1	– –	– –	

VÝPIS INTERIÉROVÝCH VÝPLNÍ OTVORŮ

OZN.	SCHEMATICKÉ ZOBRAZENÍ POPIS	ROZMĚR mm	POČET KUSŮ 1.NP	2.NP	STŘECHA	POZNÁMKA
1	2	3	4			5
54 VO	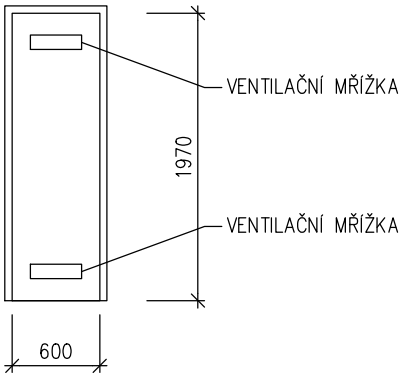 VNITŘNÍ DVEŘE KLASICKÉ OTOČNÉ LEVÉ, PLNÉ SE 2 VENTILAČNÍMI MŘÍŽKAMI KOVÁNÍ : ŠTÍTEK, KLIKA/KLIKA (BROUŠENÝ NEREZ), ZÁMEK VČ. OBLOŽKOVÉ ZÁRUBNĚ DO ZDĚNÉ STĚNY ŠÍŘE 300 mm A HLINÍKOVÉ PŘECHODOVÉ LIŠTY OBLÉ URČENÉ PRO PŘECHODY PODLAH	600x1970	1	–	–	
55 VO	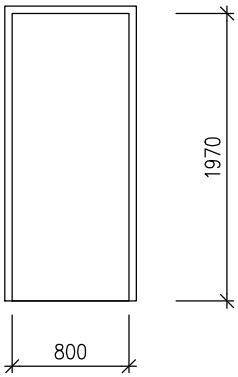 VNITŘNÍ DVEŘE KLASICKÉ OTOČNÉ LEVÉ, PLNÉ KOVÁNÍ : ŠTÍTEK, KLIKA/KLIKA (BROUŠENÝ NEREZ) VČ. OBLOŽKOVÉ ZÁRUBNĚ DO ZDĚNÉ PŘÍČKY ŠÍŘE 100 mm A HLINÍKOVÉ PŘECHODOVÉ LIŠTY OBLÉ URČENÉ PRO PŘECHODY PODLAH	800x1970	1	–	–	
56 VO	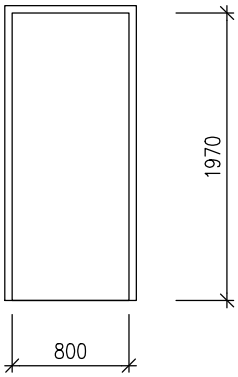 VNITŘNÍ DVEŘE KLASICKÉ OTOČNÉ LEVÉ, PLNÉ KOVÁNÍ : ŠTÍTEK, KLIKA/KLIKA (BROUŠENÝ NEREZ) BEZ ZÁMKU VČ. OBLOŽKOVÉ ZÁRUBNĚ DO ZDĚNÉ PŘÍČKY ŠÍŘE 100 mm A HLINÍKOVÉ PŘECHODOVÉ LIŠTY OBLÉ URČENÉ PRO PŘECHODY PODLAH	800x1970	1	–	–	

VÝPIS INTERIÉROVÝCH VÝPLNÍ OTVORŮ

OZN.	SCHEMATICKÉ ZOBRAZENÍ POPIS	ROZMĚR mm	POČET KUSŮ 1.NP	2.NP	STŘECHA	POZNÁMKA
1	2	3	4			5
57 VO	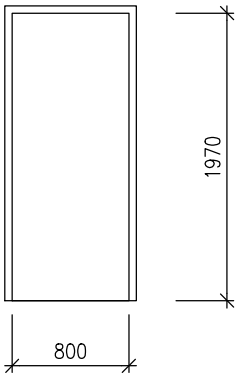 VNITŘNÍ DVEŘE KLASICKÉ OTOČNÉ LEVÉ, PLNÉ KOVÁNÍ : ŠTÍTEK, KLIKA/KLIKA (BROUŠENÝ NEREZ), ZÁMEK VČ. OBLOŽKOVÉ ZÁRUBNĚ DO ZDĚNÉ PŘÍČKY ŠÍŘE 100 mm A HLINÍKOVÉ PŘECHODOVÉ LIŠTY OBLÉ URČENÉ PRO PŘECHODY PODLAH	800x1970	1	–	–	
58P VO 58L VO	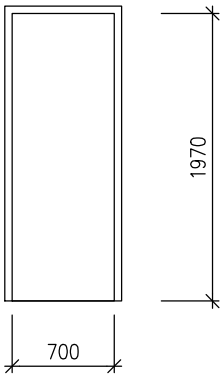 VNITŘNÍ DVEŘE KLASICKÉ OTOČNÉ PRAVÉ / LEVÉ, PLNÉ KOVÁNÍ : ŠTÍTEK, KLIKA/KLIKA (BROUŠENÝ NEREZ), WC ZÁMEK VČ. OBLOŽKOVÉ ZÁRUBNĚ DO ZDĚNÉ PŘÍČKY ŠÍŘE 100 mm A HLINÍKOVÉ PŘECHODOVÉ LIŠTY OBLÉ URČENÉ PRO PŘECHODY PODLAH	700x1970	1 1	– 1	– –	
59 VO	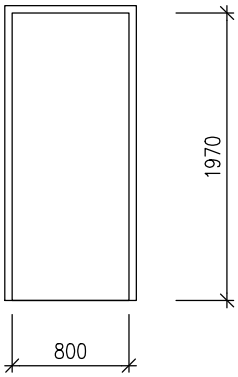 VNITŘNÍ DVEŘE KLASICKÉ OTOČNÉ PRAVÉ, PLNÉ KOVÁNÍ : ŠTÍTEK, KLIKA/KLIKA (BROUŠENÝ NEREZ), ZÁMEK VČ. OBLOŽKOVÉ ZÁRUBNĚ DO ZDĚNÉ PŘÍČKY ŠÍŘE 100 mm A HLINÍKOVÉ PŘECHODOVÉ LIŠTY OBLÉ URČENÉ PRO PŘECHODY PODLAH	800x1970	–	1	–	

VÝPIS INTERIÉROVÝCH VÝPLNÍ OTVORŮ

OZN.	SCHEMATICKÉ ZOBRAZENÍ POPIS	ROZMĚR mm	POČET KUSŮ 1.NP	 2.NP	 STŘECHA	POZNÁMKA
1	2	3	4			5
60 VO	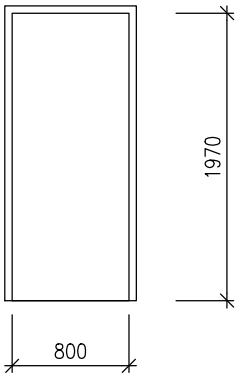 VNITŘNÍ DVEŘE KLASICKÉ OTOČNÉ PRAVÉ, PLNÉ KOVÁNÍ : ŠTÍTEK, KLIKA/KLIKA (BROUŠENÝ NEREZ), ZÁMEK VČ. OBLOŽKOVÉ ZÁRUBNĚ DO ZDĚNÉ PŘÍČKY ŠÍŘE 250 mm	800x1970	–	1	–	
61 VO	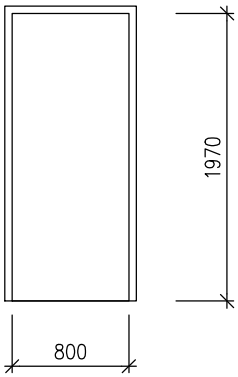 STÁVAJÍCÍ ZÁRUBEŇ PONECHANA VNITŘNÍ DVEŘE KLASICKÉ OTOČNÉ PRAVÉ, PLNÉ KOVÁNÍ : ŠTÍTEK, KLIKA/KLIKA (BROUŠENÝ NEREZ), WC ZÁMEK VČ. OBLOŽKOVÉ ZÁRUBNĚ NA STÁVAJÍCÍ KOVOVÉ A HLINÍKOVÉ PŘECHODOVÉ LIŠTY OBLÉ URČENÉ PRO PŘECHODY PODLAH	800x1970	1	–	–	
62 VO	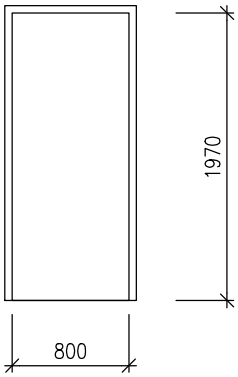 STÁVAJÍCÍ ZÁRUBEŇ PONECHANA VNITŘNÍ DVEŘE KLASICKÉ OTOČNÉ PRAVÉ, PLNÉ KOVÁNÍ : ŠTÍTEK, KLIKA/KLIKA (BROUŠENÝ NEREZ), WC ZÁMEK VČ. OBLOŽKOVÉ ZÁRUBNĚ NA STÁVAJÍCÍ KOVOVÉ A HLINÍKOVÉ PŘECHODOVÉ LIŠTY OBLÉ URČENÉ PRO PŘECHODY PODLAH	700x1970	1	–	–	